SCANDILUX

ХОЛОДИЛЬНИК
RBI118

Номинальное напряжение	220-240V/50Гц
Номинальная сила тока(A)	0.85
Номинальная мощность(W)	110
Максимальная потребляемая мощность лампы (W)	SN/N/ST/T
Климатический класс	2
Общий объём(л.)	118
Полезный объём(л.)	118
Объём морозильной камеры(л.)	16
Объём холодильной камеры(л.)	102
Энергопотребление(kW в сутки)	0.52
Хладагент	R600a/26г
Размер(мм)	555*545*872
Изоляционные пенообразователи	Циклопентан
Вес нетто(кг)	28.5

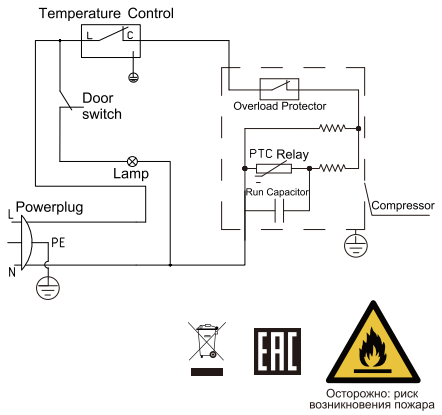

80.00 mm

120.00 mm

技术要求

1. 文字印刷应鲜明亮丽，无错字、漏字、连字等缺陷。
2. 文字应端正，无倾斜现象。
3. 产品不应有弯曲，折叠现象。

	ⓓ					铭 牌			
	ⓒ								
	ⓑ								
销 售 地	ⓐ						图 样 标 记	重 量	比 例
	标记	处数	更改理由	签 字	日期				1:1
个 / 台	设 计	郑素苗	标准化	倪秦华		亚银膜	共 1 张	第 1 张	
原使用机型	校 核	翟晓莲	审 批	雷俊峰			部件编号		
	会 签	孟亮亮	日 期						